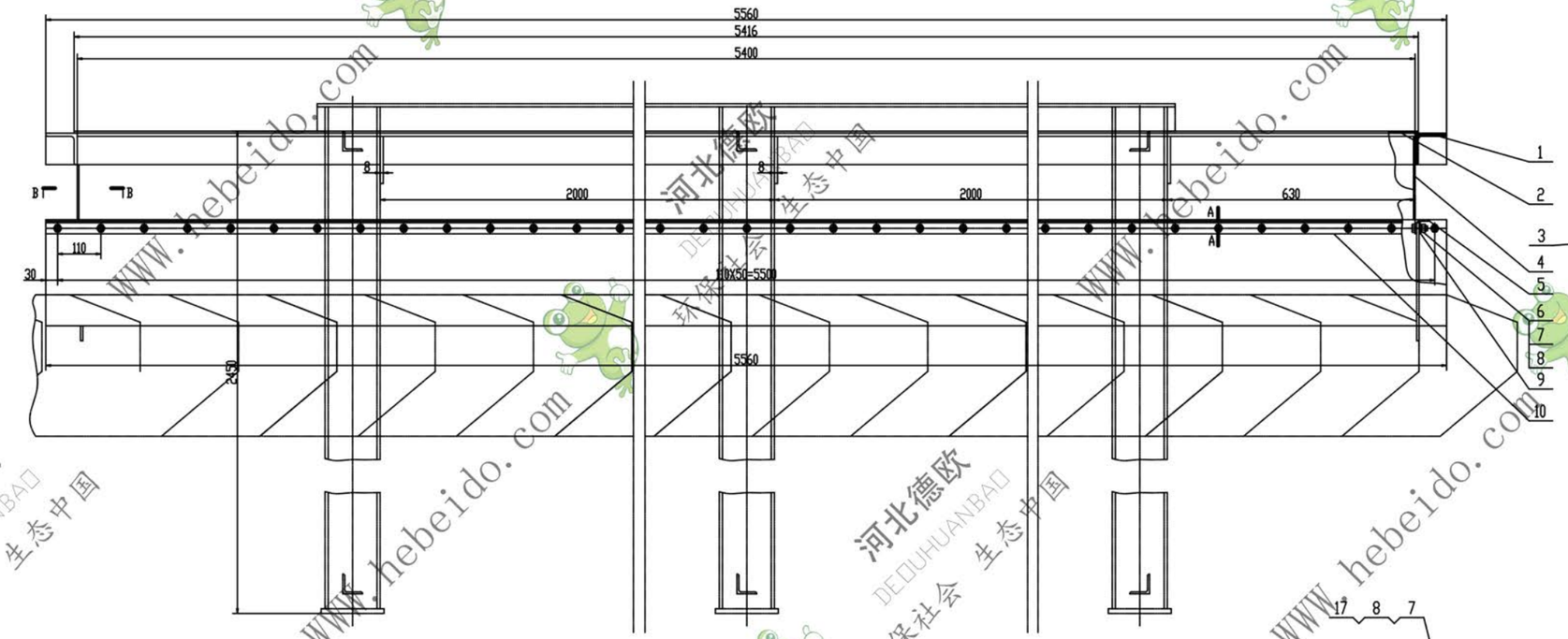

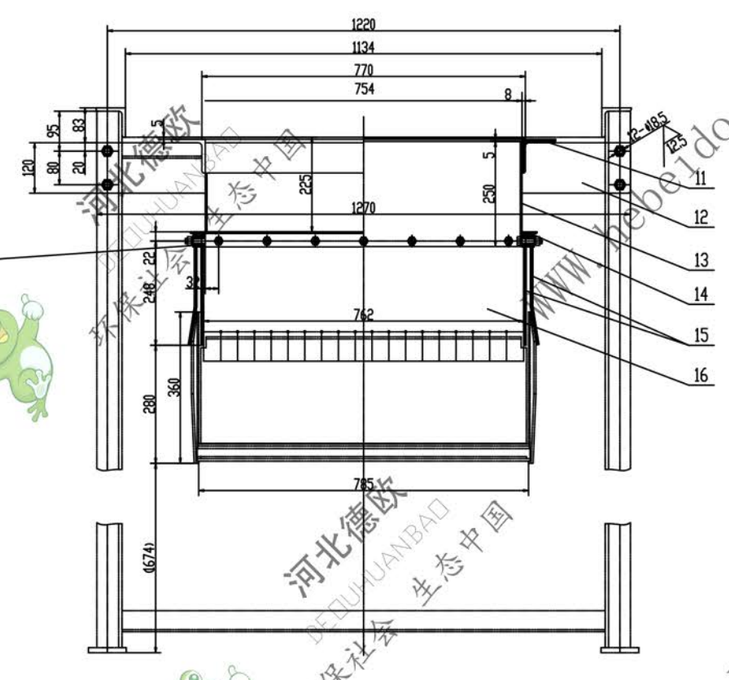

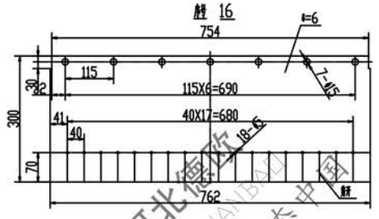

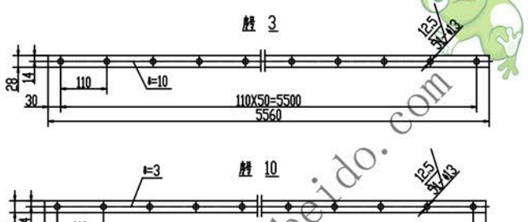

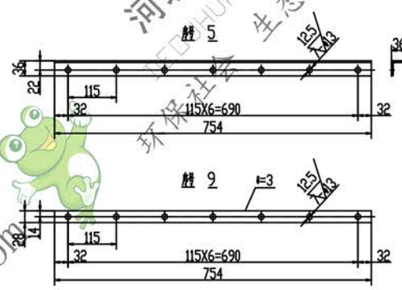

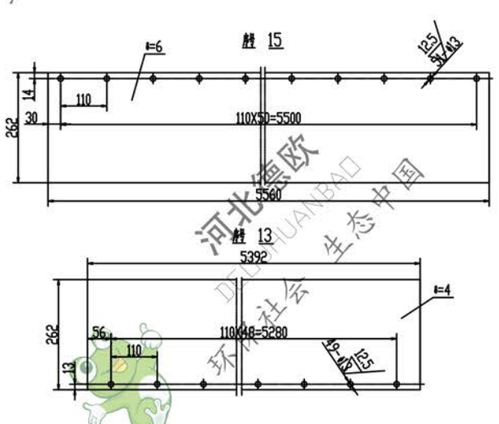

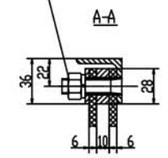

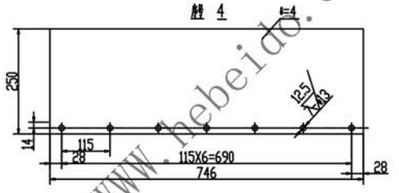

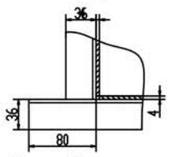

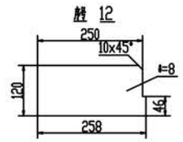

技术要求

1、除锈标准要求，其余采用喷砂，去尘清理喷除灰与松软氧化物，用钢丝皮为4mm。

2、焊接前对各处基焊件电渣焊接，焊后要平直度正，及有缺陷处理。

3、镀锌层（件号15.16）镀锌材料表中规格不同，不允许替换。

4、件号3可按合同需要制造，但要求其不得有过大的弹簧。

17	GB5781-86	螺栓	M12X55	102	Q235-A	0.059	5.61	
16	GB5574-85	镀锌板	762X300X6	2	冷轧钢板	1.71	3.42	按件4604
15	GB5574-85	镀锌板	5560X262X6	2	冷轧钢板	13.0	26.00	按件4604
14		角钢	36X36X4	2	Q235-A	12.2	24.40	L=5560
13		钢板	5392X250X4	2	Q235-A	42.5	85.00	
12		钢板	t=8	6	Q235-A	1.9	11.40	
11		角钢	80X80X8	2	Q235-A	54.7	109.40	L=5560
10		角钢	5560X10X3	2	Q235-A	3.5	7.00	
9		角钢	754X28X3	2	Q235-A	0.51	1.02	
8	GB93-86	弹垫	12	116	65Mn	0.005	0.58	
7	GB41-86	螺母	M12	116	Q235-A	0.016	1.86	
6	GB5781-86	螺栓	M12X40	14	Q235-A	0.041	0.57	
5		角钢	36X36X4	2	Q235-A	1.5	3.00	L=754
4		钢板	746X250X5	2	Q235-A	6.0	12.00	
3		角钢	5560X28X10	2	Q235-A	12.5	25.00	
2		钢板	5416X770X5	1	Q235-A	130.0	130.00	
1		角钢	80X80X8	2	Q235-A	7.2	14.40	L=754
件号	代号	名称		数量	材料	单件	总计	备注

设计		审核		日期		附件	
制图		校对		比例		附件	SCD800-6

WWW.hebeido.com 河北德欧 DEOUHUANBAO 环保社会 生态中国