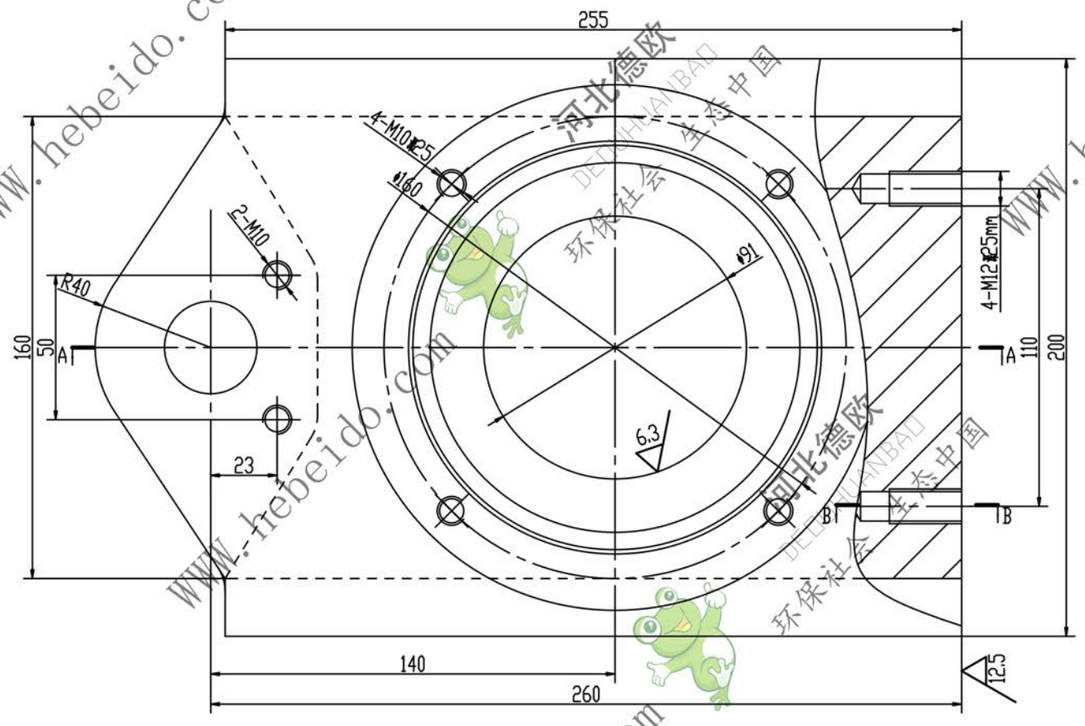

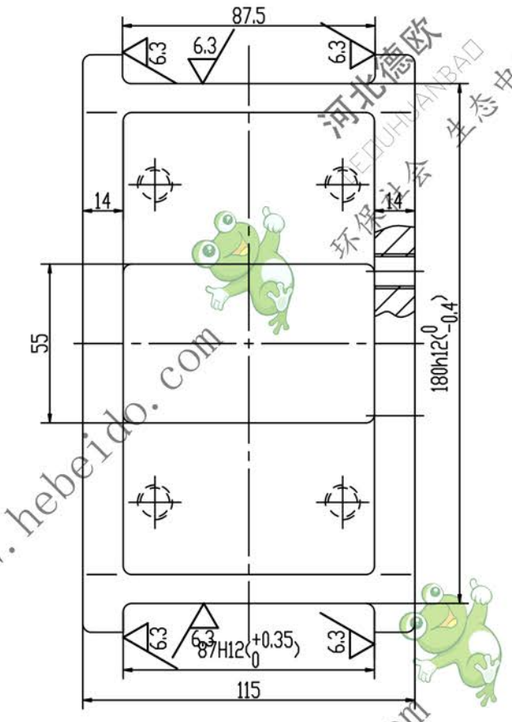

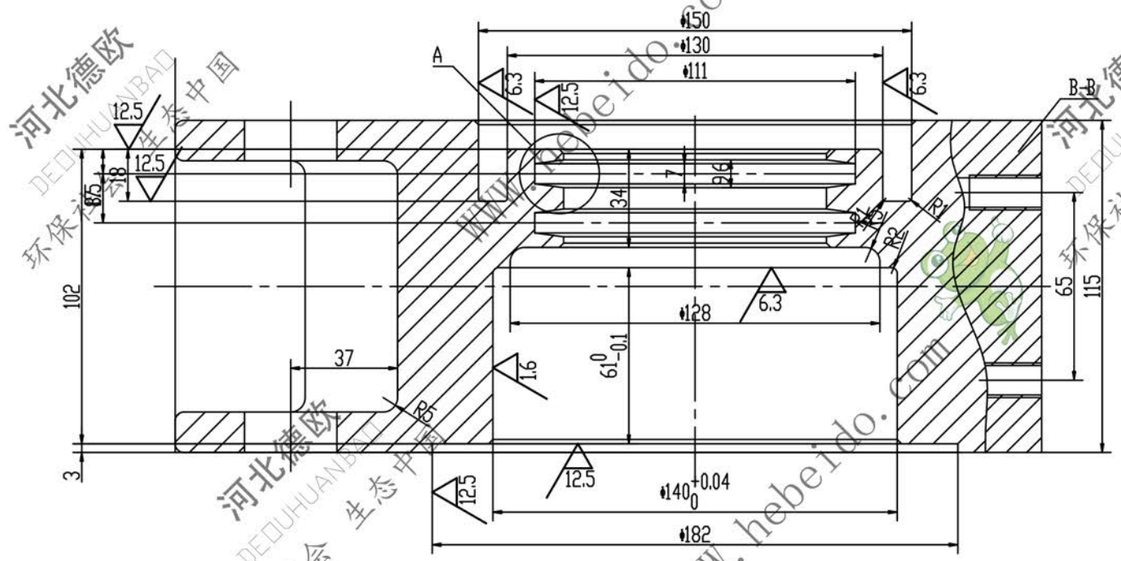

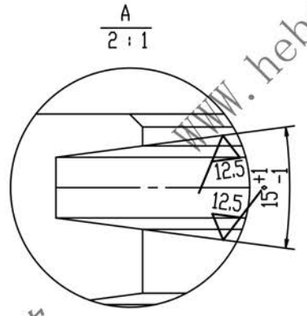

技术要求

1、铸件不得有影响使用性能的砂眼、气孔、夹渣及裂纹等缺陷。

2、所有加工倒角为1×45°。

3、由于上、下导向宽度不同，在加工时要注意两零件导向槽对称加工。

						HT250	德欧环保 DEOUHUANBAO 环保社会 生态中国
制图	李连通		审核				轴承座
						比例 1:1.5	
审查	秦海波					重量 26.67	图号 Y3035.2-17
工艺	刘飞		批准			共 张 第 张	