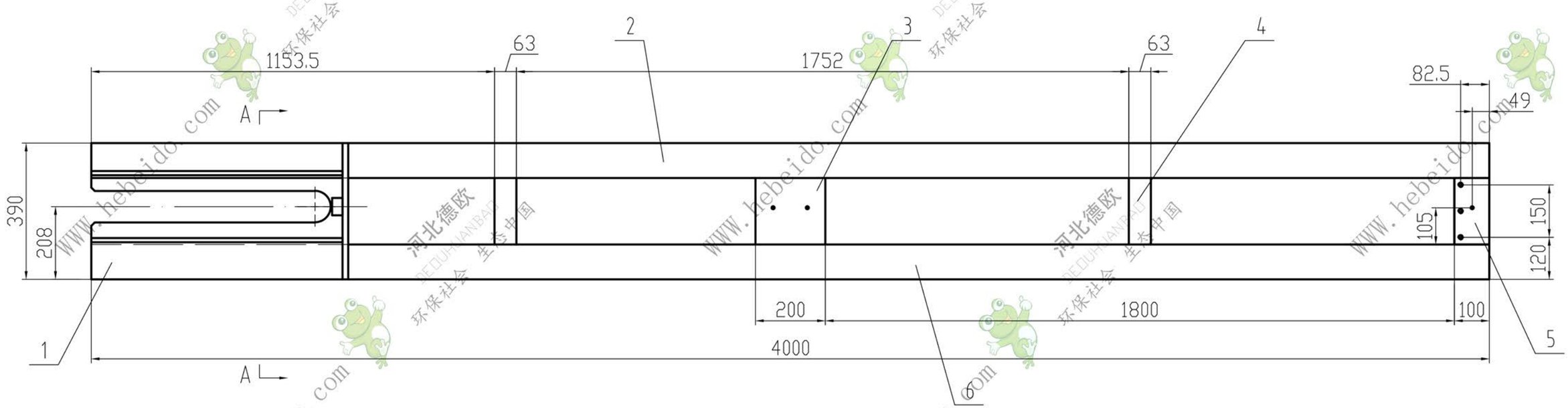

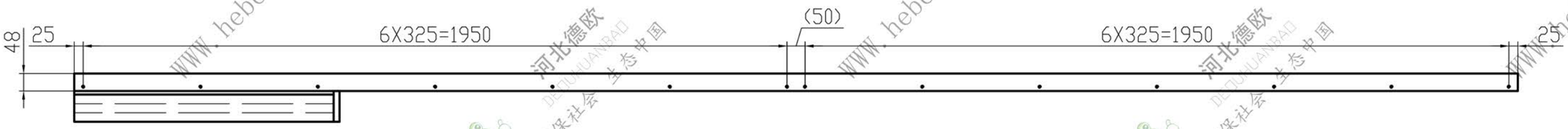

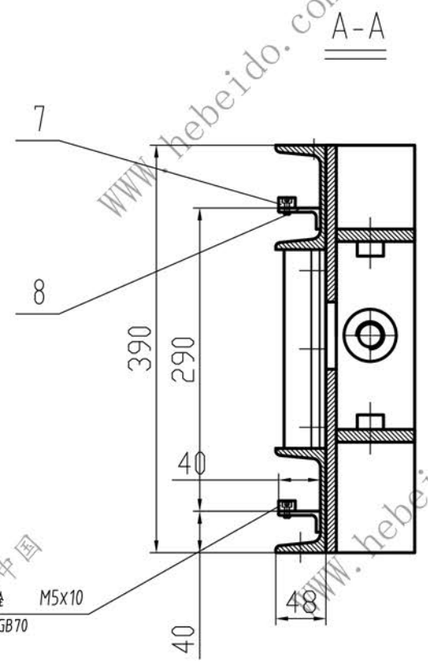

X

序号	代号	名称	数量	材料	单重	总重	备注
9	BL200.4-5	锁紧螺母	2	45#			
	BL200.2-9B	链轨支撑梁	2	Q235At4			
8	BL200.2-9C	链轨支撑梁	2	Q235At4			
	BL200.2-8B	链轨	2	尼龙板t10			
7	BL200.2-8C	链轨	2	尼龙板t10			
6	BL200.4-4	下横梁	1	10#槽钢			
5	BL200.2-6	锁板	1	Q235At8			
5	BL200.4-3	连杆	2	6.3#槽钢			无图L=190
4	BL200.2-4	锁板B	1	Q235At8			
2	BL200.4-2	上横梁	1	10#槽钢			
1	BL200.4-1	张紧盒	1	Q235A			

标记	处数	更改文件号	签字	日期

设计		标准化	
制图	李志勇		
审核	赵海波	批准	
工艺	刘飞	日期	

动力端边轨

2

焊接件

BL200.4

图样标记	重量	比例

共 张 第 张

德欧环保 DEOUHUANBAO 环保社会 生态中国