IIZ1124-1

标记	文件号	修改内容	签名	日期

其余 $\sqrt{}$

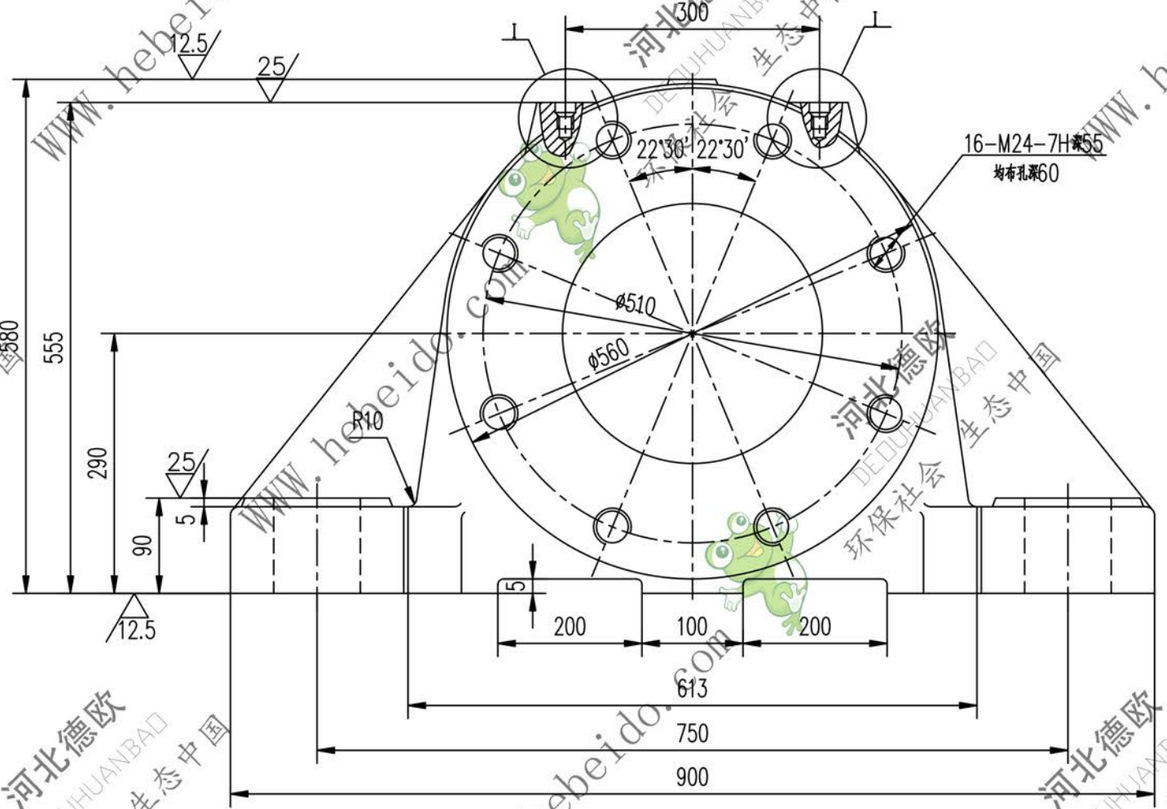

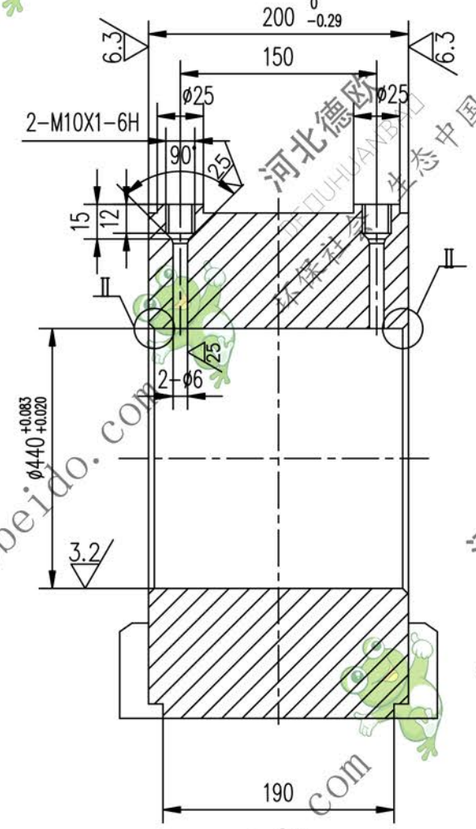

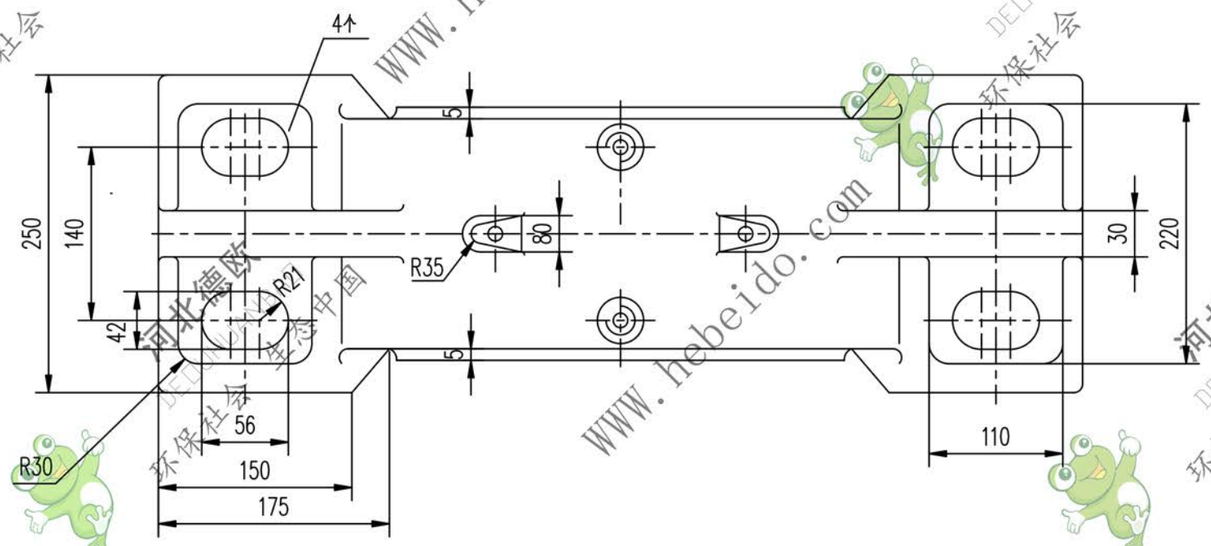

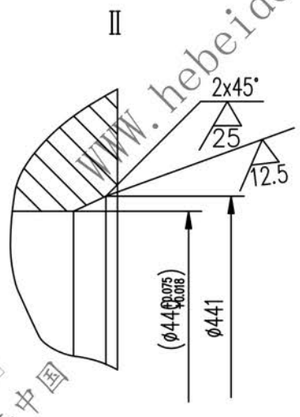

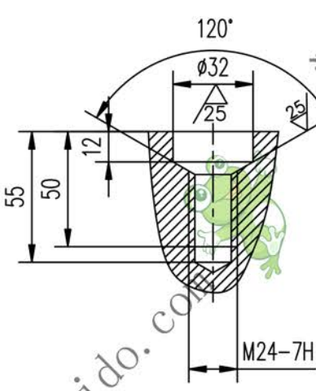

技术要求

1. 未注铸造圆角R5.
2. 铸造斜度1:20.
3. 座体16-M24螺纹孔与外密封环或闷盖8-ø26孔配钻.

设计	李建国	工艺会审		合同号		IIZ1124-1	
校对		批准	孟海波		座体	图样标记	重量 kg 219	比例
复核	刘飞	图形输入					
标准化检查		日期			ZG230-450	德欧环保 DEOUHUANBAO 环保社会 生态中国	共 页 第 页

A2 | 图纸文件名 | z1124-1

WWW.hebeido.com 河北德欧 DEOUHUANBAO 环保社会 生态中国