DTⅡ06A7203 Y/Z

标记	文件号	修改内容	签名	日期

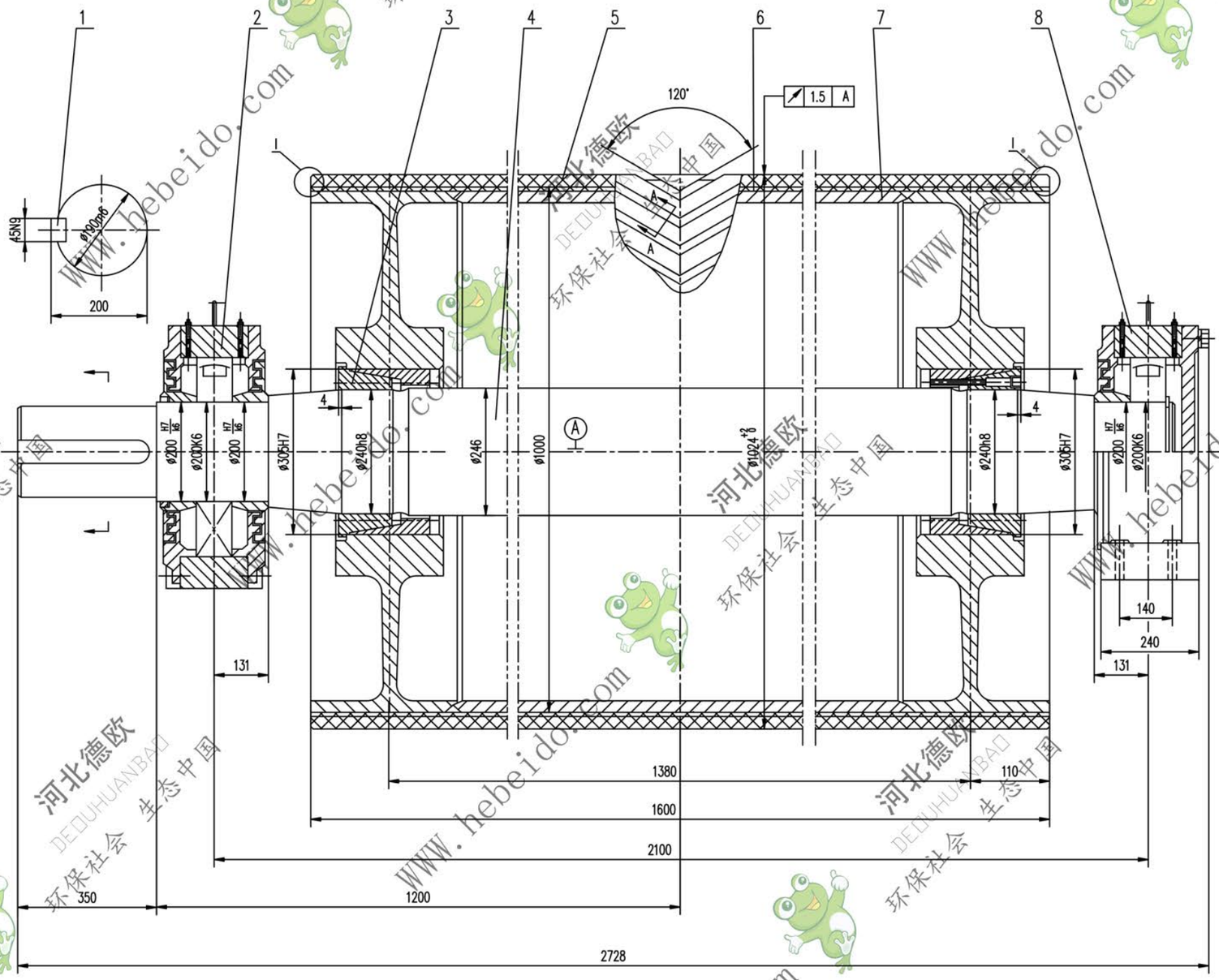

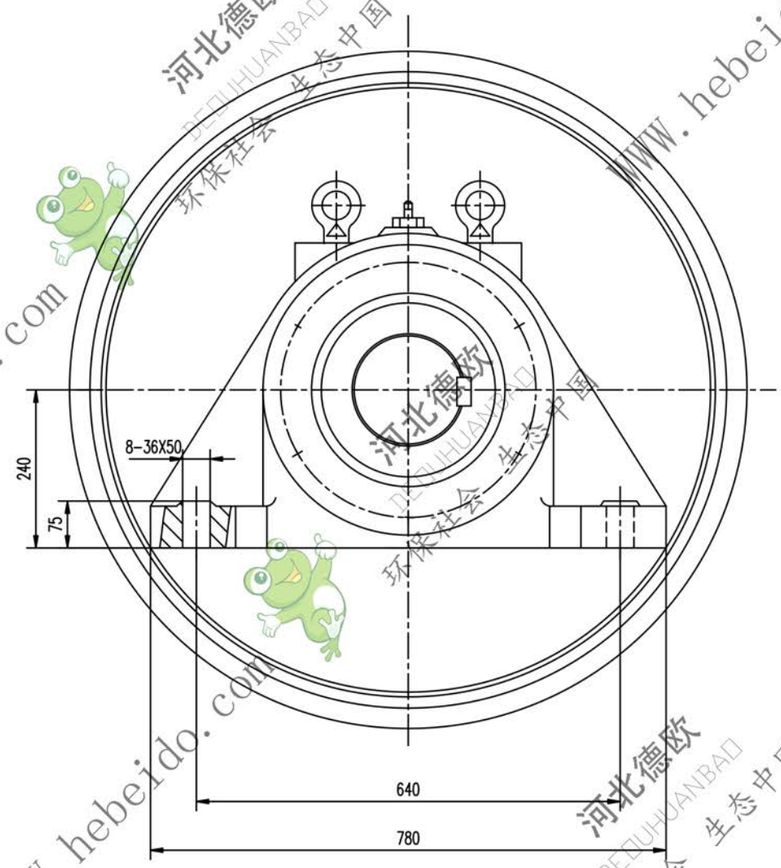

轴伸方式

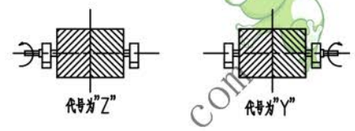

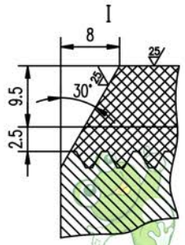

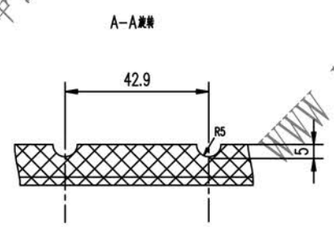

技术要求

1. 滚筒需进行静平衡检验，其精度等级为G40.
2. 轴承和轴承座油腔内应充以钙基润滑脂，轴承充油量为轴承空腔的2/3轴承座油腔内应充满.
3. 装轴前应将筒体内部清理干净.
4. 滚筒面胶，底胶的物理性能应符合 GB10595-89中的要求.
5. 胀套上螺钉拧紧力矩为355N.m.
6. 探伤按GB10595-89规定.
7. 件2件8分别为游动，固定轴承座，安装时要求游动轴承座的轴承两侧有相等游隙.

序号	代号	名称	数量	材料	单重	总重	附注
					重量(kg)		
9	GB894.1-86	挡圈 200	1	——	0.173	0.173	
8	DTⅡZ1220	轴承座	1	铸件	297.5	297.5	通用
7	Ⅱ06A7203.2	筒体	1	焊件	1367.7	1367.7	
6		底胶	1	橡胶	18.9	18.9	
5		面胶	1	橡胶	72	72	
4	Ⅱ06A6203-1	轴	1	45	881	881	
3		胀套 Z(T)9-240X305	2	铸件	23.4	46.8	
2	DTⅡZ1320	轴承座	1	铸件	307.5	307.5	通用
1	GB1096-79	键C45X320	2	45	2.784	5.7	

合同号				DTⅡ06A7203 Y/Z	
			传动滚筒	图样标记	重量 kg	比例
设计	李晓瑞	工艺会审			2994	
校对		批准	赵晓波			
复核	刘飞	图形输入				
标准化检查		日期	焊件		共 1 页	第 1 页

A1 | 图纸文件名 | 06A7203