DTⅡ04A6144

标记	文件号	修改内容	签名	日期

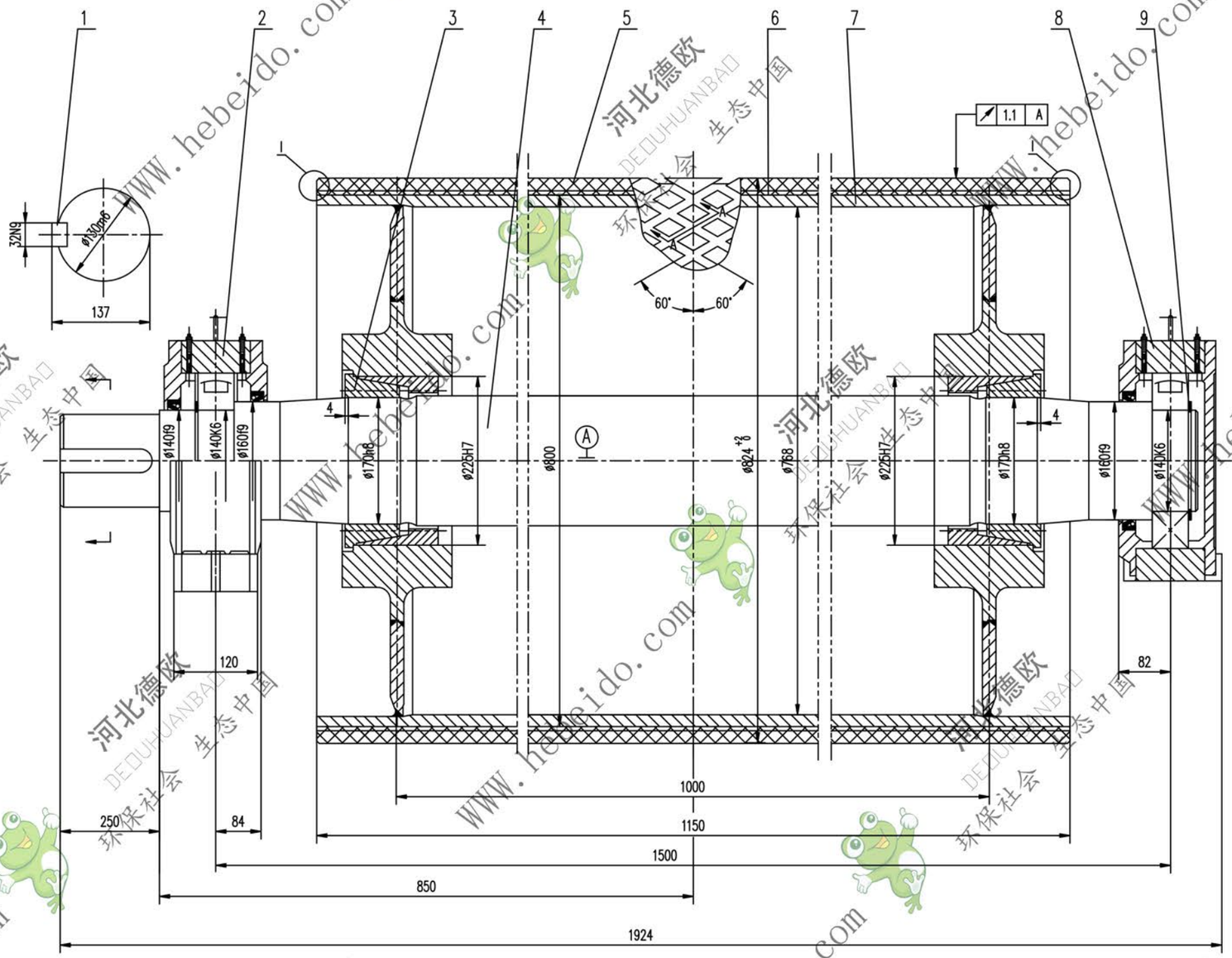

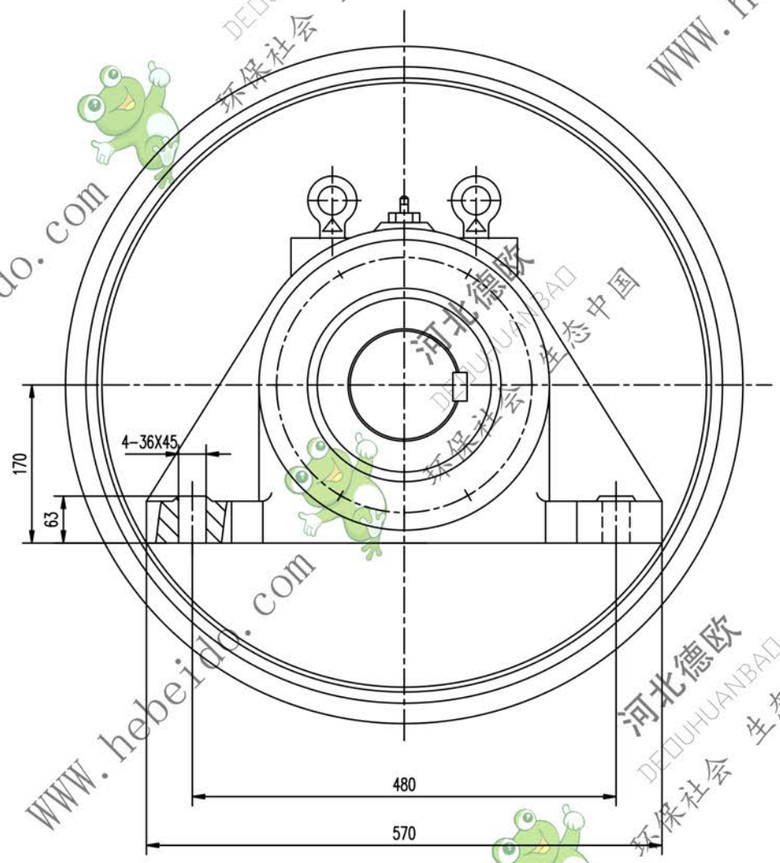

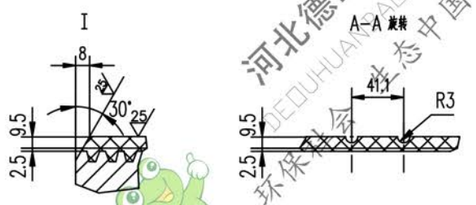

技术要求

1. 滚筒需进行静平衡检验，其精度等级为 G40.
2. 轴承和轴承座油腔内应充以钙基润滑脂，轴承充油量为轴承空腔的 2/3 轴承座油腔内应充满.
3. 装轴前应将筒体内部清理干净.
4. 滚筒面胶，底胶的物理性能应符合 GB10595—89 中的要求.
5. 胀套上螺钉拧紧力矩为145N.m.
6. 标告按 GB10595—89 规定.
7. 件2件8分别为滑动，固定轴承座，安装时，要求滑动轴承座的轴承两侧有相等游隙.

序号	代号	名称	数量	材料	单重	总重	备注
9	GB894.1—86	挡圈 140	2	——	0.113	0.226	
8	DTⅡZ1214	轴承座	1	铸件	102	102	通用
7	Ⅱ04A6123.2	筒体	1	铸件	589	589	借用
6		底胶	1	橡胶	12	12	
5		面胶	1	橡胶	44	44	
4	Ⅱ04A6143—1	轴	1	45	299	299	借用
3		胀套 Z(T)9—170X225	2	铸件	10.5	21	
2	DTⅡZ1314	轴承座	1	铸件	101	101	通用
1	GB1096—79	键C32X220	1	45	1.221	1.221	

合同号							
设计	李旭鹏	工艺会审		传动滚筒	DTⅡ04A6144		
校对		批准	蔡旭波		图样标记	重量 kg	比例
复核	刘飞	图形输入			S	1168	
标准化检查		日期		焊件		共 1 页	第 1 页

A1 | 图纸文件名 | 04A\6144

WWW.hebeido.com 河北德欧 DEOUHUANBAO 环保社会 生态中国