FU500-03D-00

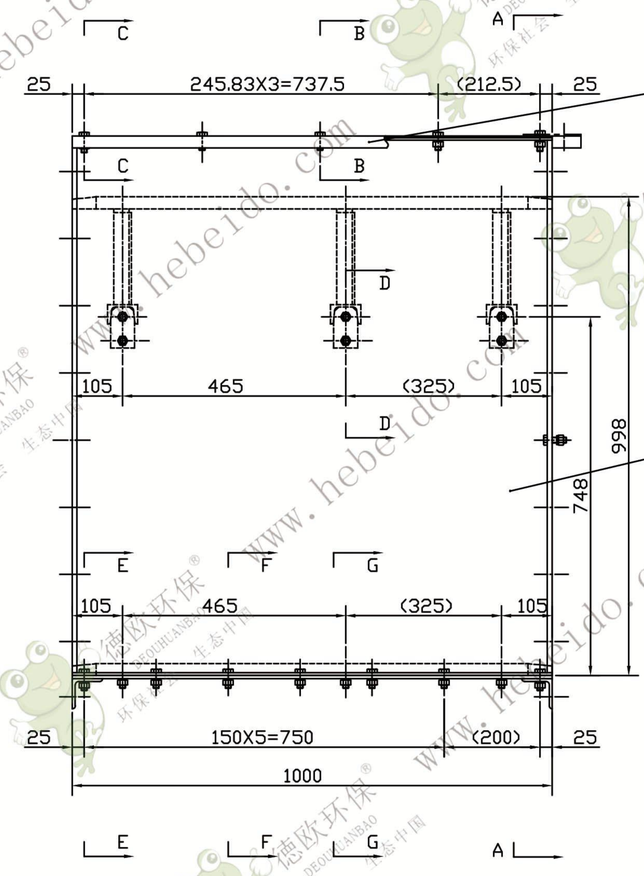

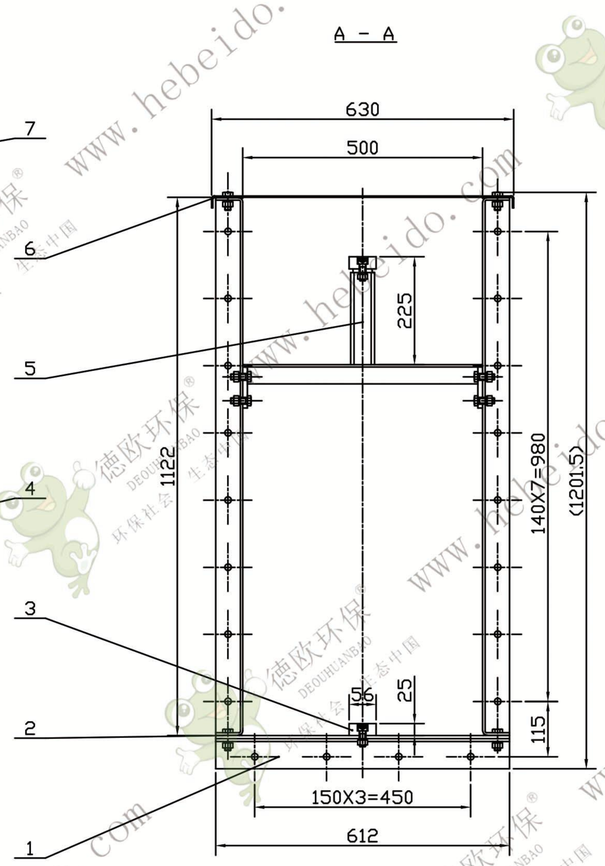

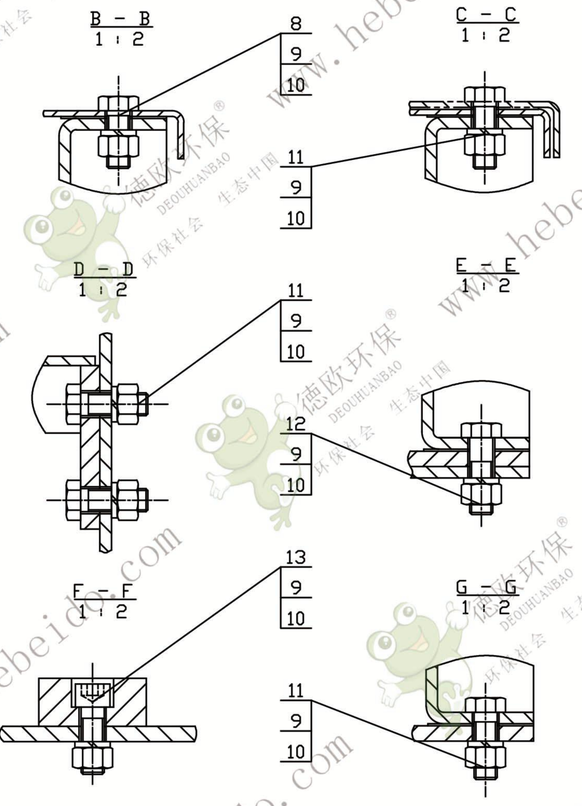

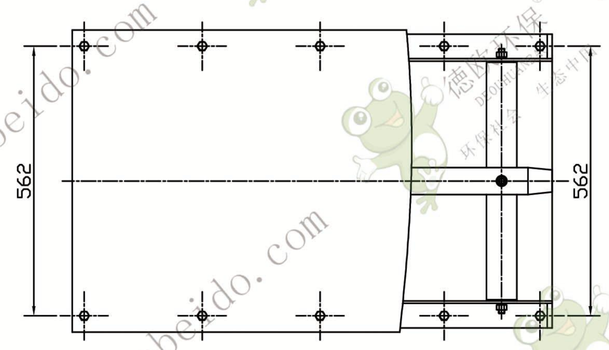

技术要求

1. 各零件装配前均须平整。
2. 机壳两端法兰面的平面度为 1.5mm。
3. 机壳两端法兰面与机壳对称平面的垂直度为 1.5mm。
4. 壳体侧板表面任意一米长范围内的平面度为 2mm，且只允许向外凸起。
5. 机壳装配后其内部尺寸保证在 500±1。对角线尺寸公差保证在 ±1。
6. 内外表面油漆锤一道，外表面加灰色漆一道。

注：1. 上盖板与侧板之间所垫密封件（纸板或石棉绳）在整机安装后垫垫，此密封件用户自备。
2. 机壳装配时，盖板只需拧两端四颗 (M12X35) 螺栓组件，其余螺栓 (M12X30) 在发货时另行发货。
3. 法兰连接螺栓组件 (M12X40)，在发货时另行发货。

序号	代号	名称	数量	材料	单重	总重	备注
13	GB70-85	圆柱头内六角螺栓 M12X35	6	35	0.051	0.306	外购
12	GB5781-86	螺栓 M12X40	4	Q235	0.0497	0.199	外购
11	GB5781-86	螺栓 M12X35	26	Q235	0.0453	1.178	外购
10	GB93-87	弹簧垫圈 12	39	65Mn	0.0046	0.179	外购
9	GB41-86	螺母 M12	39	Q235	0.0163	0.636	外购
8	GB5781-86	螺栓 M12X30	6	Q235	0.0409	0.245	外购
7	FU500-03B-04	中间（非标准）节盖板	1	Q235	15.62		
6	GB3985-83	垫片 δ=1	2	石棉橡胶板			成用 Ø10石棉线
5	FU500-03-04	铝箱复合	3	结构件	5.07	15.21	
4	FU500-03B-03	中间（非标准）节侧板复合	1+1	结构件	56.13	112.26	
3	FU500-03B-02	中间（非标准）节导轨	2	45	10.61	21.22	
2	GB3985-83	垫片 δ=1	2	石棉橡胶板			下料 50X1000
1	FU500-03B-01	中间（非标准）节底板复合	1	结构件	35.68		

标记	处数	更改文件号	签字	日期
设计		标准化	标准名	
校对		批准		
审核		重量	比例	
工艺		日期		

中间（1.0米非标准）节

FU500-03D-00

组合件

图样标记	重量	比例
	202.73	1:8

共 张 第 张

德欧环保 DEOUHUANBAO 环保社会 生态中国